TARA Waschtisch-Einlochbatterie mit Ablaufgarnitur - Dark Platinum gebürstet

TARA

22 513 892

- Ausladung 165 mm
- schwenkbarer Auslauf 360°
- runder luftangereicherter Strahl
- Armaturenhöhe 295 mm
- Höhe bis Luftsprudler 172 mm
- Bohrungsdurchmesser 35 mm
- Rosette Ø 59 mm
- 2x Druckschlauch M 10 x 1 eingeschraubt, dichtheitsgeprüft
- Durchfluss max. 7 l/min
- bleifrei
- Dieses Produkt leistet einen Beitrag zur Erfüllung der Vorgaben von nachhaltigen Gebäudezertifizierungen, z.B. LEED®, BREEAM®, DGNB

Nur für Becken mit Überlauf geeignet.

Dark Platinum gebürstet	22 513 892-99
Chrom	22 513 892-00
Platin gebürstet	22 513 892-06
Platin	22 513 892-08
Dark Chrome	22 513 892-19
Messing gebürstet (23kt Gold)	22 513 892-28
Schwarz matt	22 513 892-33
Champagne gebürstet (22kt Gold)	22 513 892-46
Champagne (22kt Gold)	22 513 892-47
Chrom gebürstet	22 513 892-93

TARA Waschtisch-Einlochbatterie mit Ablaufgarnitur - Dark Platinum gebürstet

22 513 892

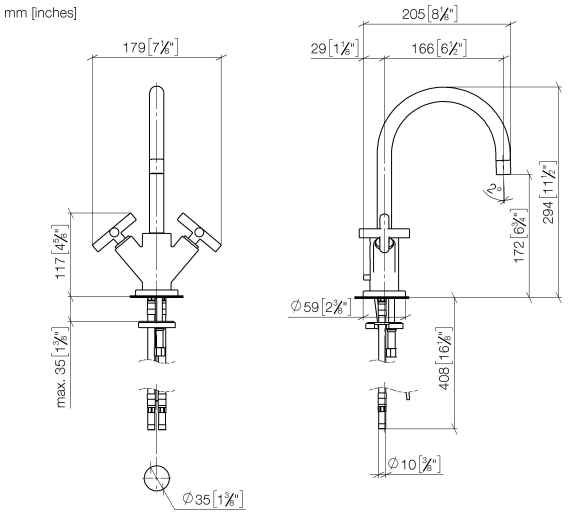

Durchflussdiagramm

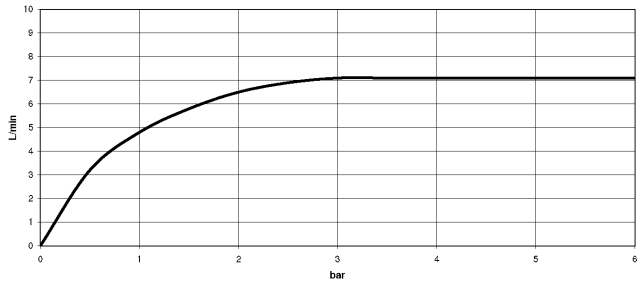

Zertifikate

ETA_18512. WRAS_1810003. LGA_18920. GDV_0400194.

TARA Waschtisch-Einlochbatterie mit Ablaufgarnitur - Dark Platinum gebürstet

22 513 892
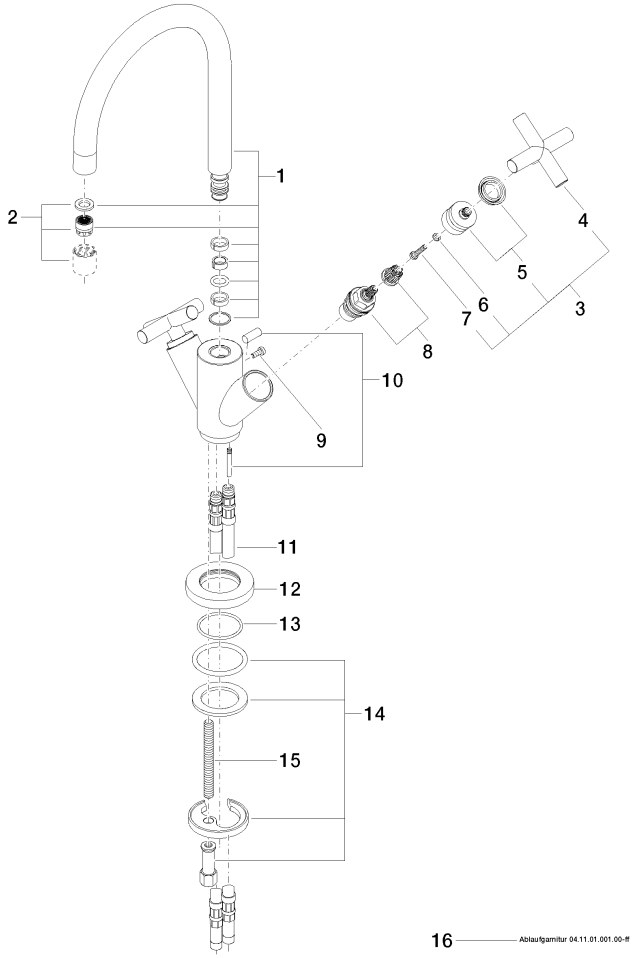
Ersatzteile für die anderen Oberflächenvarianten finden Sie hier: Chrom